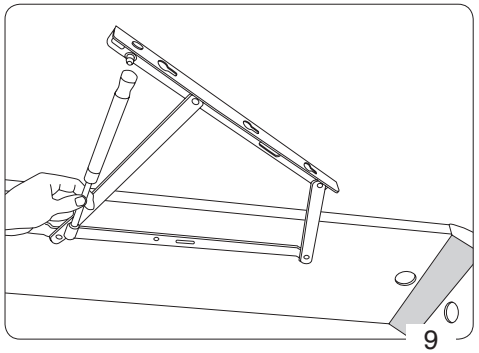

9

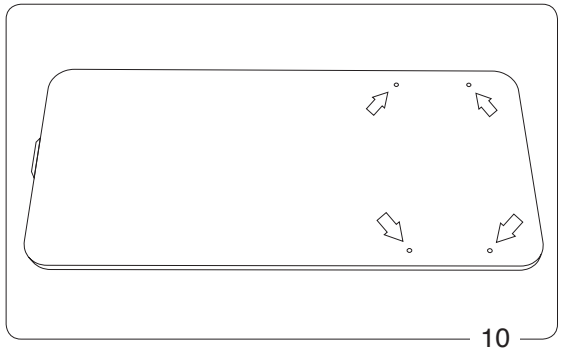

10

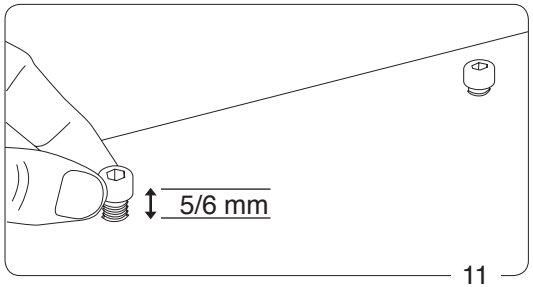

11

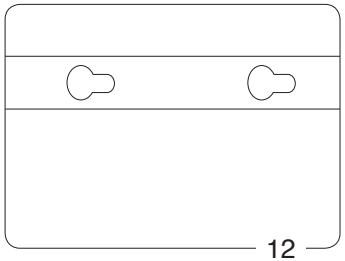

12

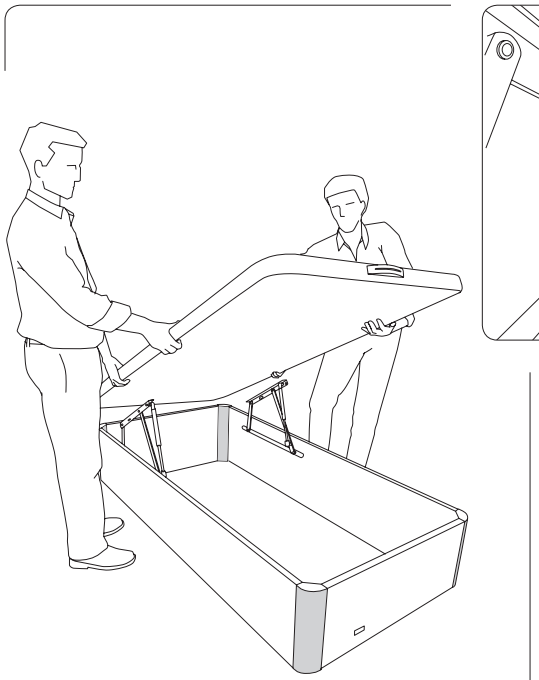

13

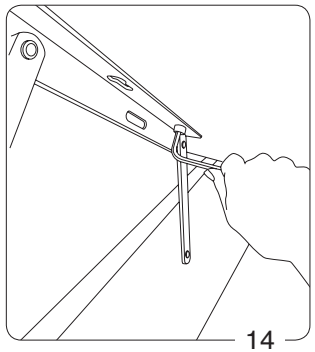

14

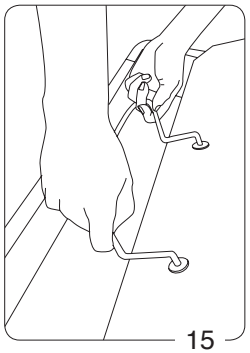

15

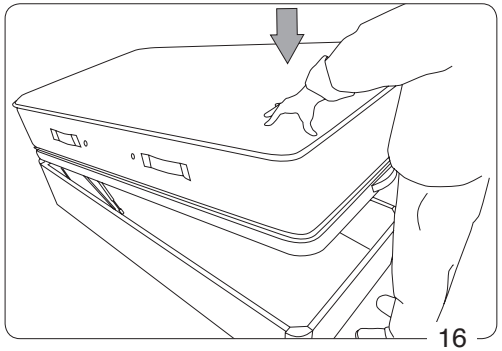

16

molaflex

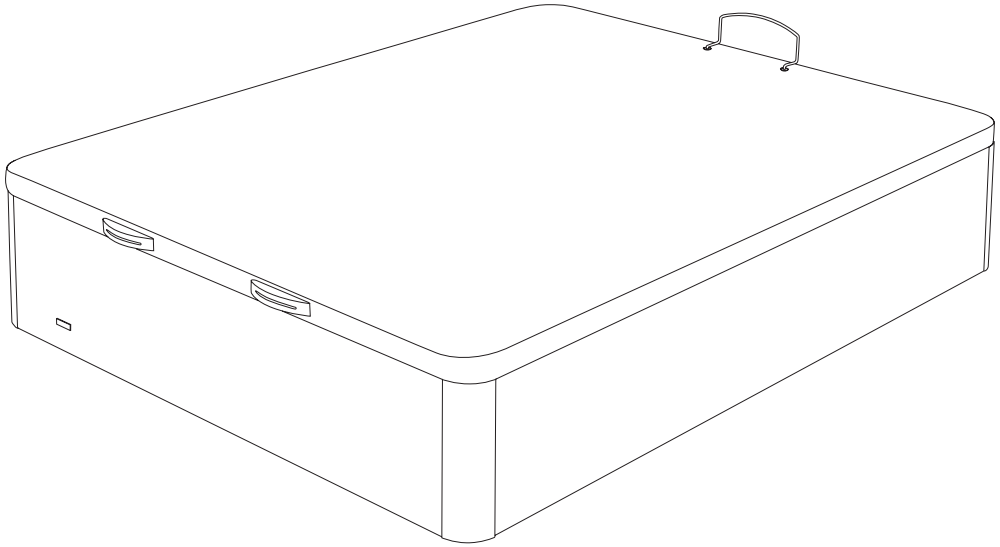

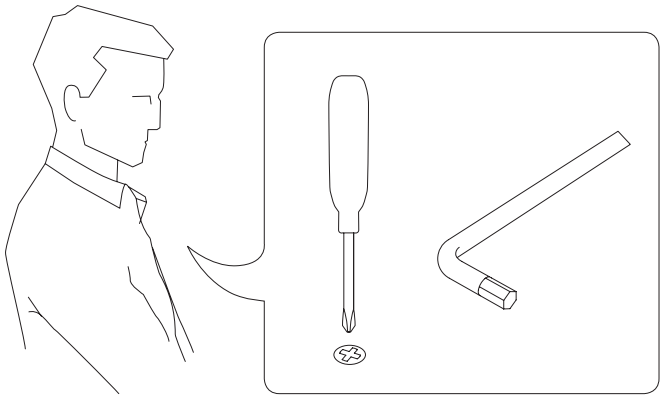

121510-B

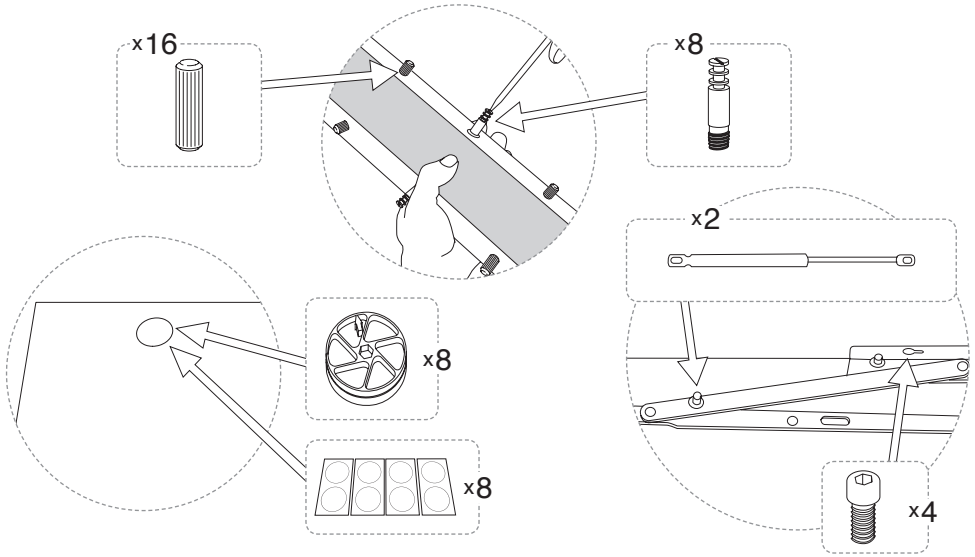

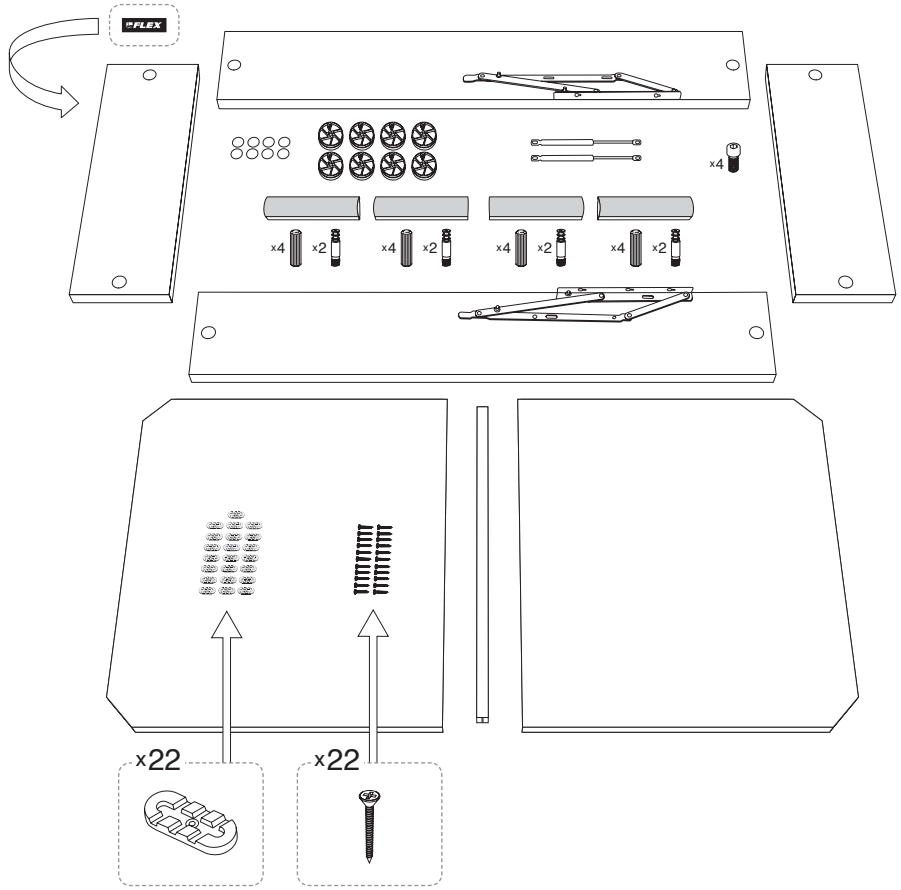

121510-B

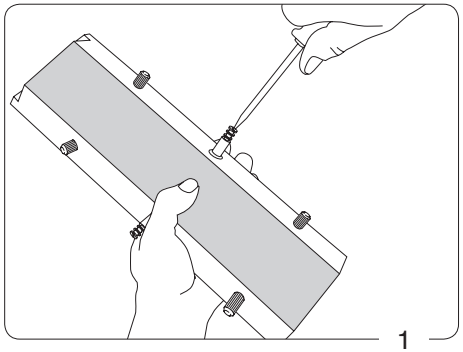

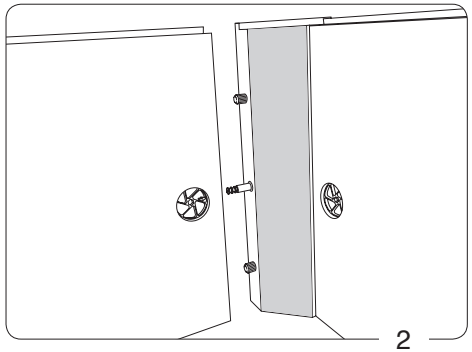

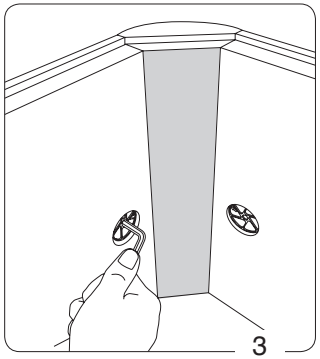

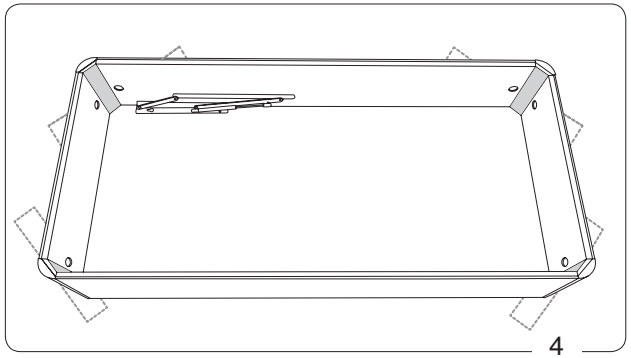

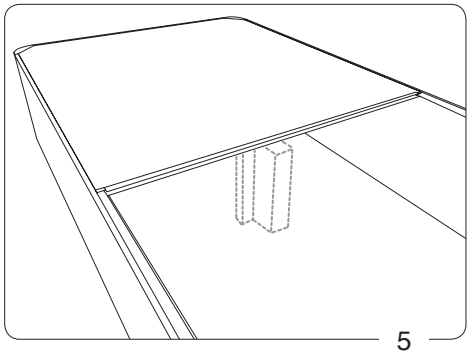

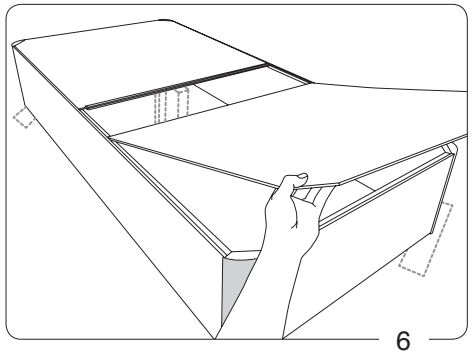

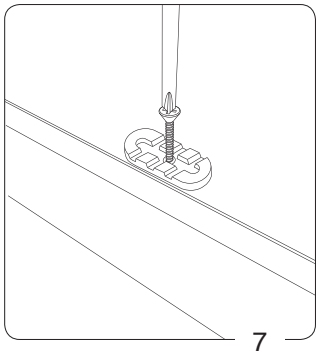

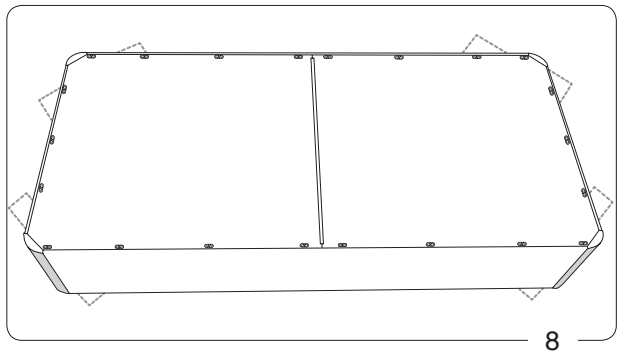

121510-B